Blickle®

Serie HRLK...-VS

Nivellierrollen mit Verstellschraube, mit Anschraubplatte, mit Polyamid-Rad

230–280 kg

Gehäuse: Serie HRLK...-VS
- starkes Stahlblech, galvanisch verzinkt, blau passiviert, Cr6-frei
- zweifache Kugellagerung im Drehkranz
- Drehkranzabdichtung
- minimales Drehkranzspiel, leichtgängiger Lauf, hohe Lebensdauer durch die spezielle dynamische Blickle-Vernietung
- Nivellierbarkeit der Gesamthöhe im Standbetrieb mittels Verstellschraube (SW17), Feststellung des Rades bei Betätigung der Verstellschraube

Rad: Serie PO
- hochwertiges Polyamid 6, bruchfest, Härte 70 Shore D, Farbe natur-weiß

Weitere Details:
- Gehäuseserie: Seite 100
- Radserie: Seite 69
- Lagerarten: Seite 84–85

Lenkrollen	Rad-Ø (D) [mm]	Rad-breite [mm]	Trag-fähigkeit [kg]	Lagerart	Gesamt-höhe (H) [mm]	Gesamt-höhe max. (h) [mm]	Verstell-weg [mm]	Platten-größe [mm]	Schraubloch-entfernung [mm]	Schraub-loch-Ø [mm]	Ausladung Lenkrolle [mm]
HRLK-PO 82G-VS	80	37	230	Gleitlager	108	120	12	100 x 85	80 x 60	9	42
HRLK-PO 100G-VS	100	37	280	Gleitlager	128	140	12	100 x 85	80 x 60	9	45

12

Varianten / Zubehör

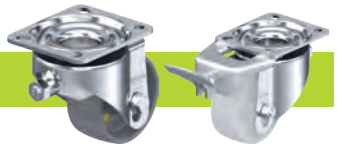

	in elektrisch leitfähiger Ausführung, spurlos grau	Richtungsfeststeller (lose) 1 x 360°
Technische Beschreibung Seite	50	115
Artikel-Nr.-Zusatz	**-ELS**	**RI-05.01**
Lieferbar für	auf Anfrage	alle

Fahrbetrieb

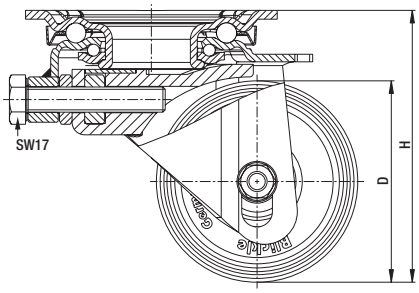
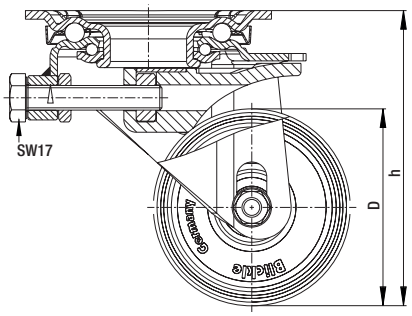
Standbetrieb