Blickle®

Serie HRLK

Heberollen mit ortsfestem Betätigungshebel und integriertem Feststellfuß, mit Anschraubplatte

170–300 kg

Gehäuse: Serie HRLK
- starkes Stahlblech, galvanisch verzinkt, blau passiviert, Cr6-frei
- zweifache Kugellagerung im Drehkranz
- Drehkranzabdichtung
- minimales Drehkranzspiel, leichtgängiger Lauf, hohe Lebensdauer durch die spezielle dynamische Blickle-Vernietung
- Feststellfuß aus Stahl mit Gummiauflage
- Höhenverstellung mittels Betätigungshebel

Rad:
Serie POEV
- Reifen: hochwertiger Elastik-Vollgummi „Blickle EasyRoll“ in Leichtlaufqualität, Härte 65 Shore A, Farbe schwarz
- Radkörper: hochwertiges Polyamid 6

Serie ALST
- Laufbelag: hochwertiges Polyurethan-Elastomer Blickle Softhane®, Härte 75 Shore A, Farbe grün
- Radkörper: Aluminium-Druckguss

Serie ALTH
- Laufbelag: hochwertiges Polyurethan-Elastomer Blickle Extrathane®, Härte 92 Shore A, Farbe hellbraun
- Radkörper: Aluminium-Druckguss

Serie PO
- hochwertiges Polyamid 6, bruchfest, Härte 70 Shore D, Farbe natur-weiß

Serie SPO
- hochwertiges Polyamid 6, bruchfest, Härte 70 Shore D, sehr robuste, schwere Ausführung, Farbe natur-weiß

Weitere Details:
- Gehäuseserie: Seite 99
- Radserie: Seite 63, 66, 65, 69
- Lagerarten: Seite 84–85

Lenkrollen	Rad-Ø (D) [mm]	Rad-breite [mm]	Trag-fähigkeit [kg]	Lagerart	Gesamt-höhe (H) [mm]	Gesamt-höhe max. (h) [mm]	Hubweg (T4) [mm]	Bodenfreiheit Fuß max. (T3) [mm]	Platten-größe [mm]	Schraubloch-entfernung [mm]	Schraub-loch-Ø [mm]	Ausladung Lenkrolle [mm]
Serie PO												
HRLK-PO 75G	75	32	200	Gleitlager	118	120	2	13	100 x 85	80 x 60	9	56
HRLK-PO 82G	80	37	230	Gleitlager	120	122	2	13	100 x 85	80 x 60	9	56
HRLK-PO 100G	100	37	230	Gleitlager	140	142	2	13	100 x 85	80 x 60	9	65
HRLK-PO 100KA	100	37	230	Kugellager (C)	140	142	2	13	100 x 85	80 x 60	9	65
Serie SPO												
HRLK-SPO 75G	75	32	300	Gleitlager	118	120	2	13	100 x 85	80 x 60	9	56
HRLK-SPO 75K	75	32	300	Kugellager	118	120	2	13	100 x 85	80 x 60	9	56
HRLK-SPO 80K	80	37	300	Kugellager	120	122	2	13	100 x 85	80 x 60	9	56
Serie POEV												
HRLK-POEV 82KF	80	40	170	Kugellager (C)	120	122	2	13	100 x 85	80 x 60	9	56
HRLK-POEV 100KA	100	32	200	Kugellager (C)	140	142	2	13	100 x 85	80 x 60	9	65
Serie ALST												
HRLK-ALST 82K	80	40	230	Kugellager	120	122	2	13	100 x 85	80 x 60	9	56
HRLK-ALST 100K	100	40	230	Kugellager	140	142	2	13	100 x 85	80 x 60	9	65
Serie ALTH												
HRLK-ALTH 80K	80	30	180	Kugellager	120	122	2	13	100 x 85	80 x 60	9	56
HRLK-ALTH 100K	100	40	230	Kugellager	140	142	2	13	100 x 85	80 x 60	9	65

Varianten / Zubehör *

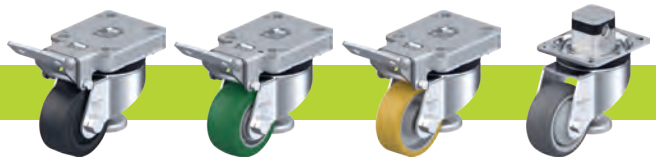

	Abbildung Serie POEV	Abbildung Serie ALST	Abbildung Serie ALTH	mit Zentralfeststeller „central-stop“
Technische Beschreibung Seite	63	66	65	113
Artikel-Nr.-Zusatz				**-CS13**
Lieferbar für				auf Anfrage

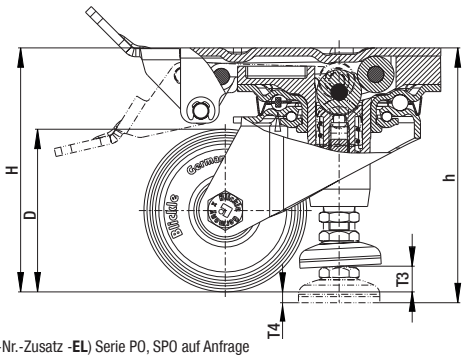

* **Weitere Varianten / Zubehör: 1**. in rostfreier Ausführung (Artikel-Nr. **HRLKX-...**) auf Anfrage **2.** in elektrisch leitfähiger Ausführung, Rad spurlos grau (Artikel-Nr.-Zusatz **-EL**) Serie PO, SPO auf Anfrage **3.** in antistatischer Ausführung, Rad spurlos (Artikel-Nr.Zusatz **-AS**) Serie ALTH, ALST auf Anfrage **4.** passende Kunststoff-Adapterplatte zum Ausgleich der Gesamthöhe (+10 mm) für zugehörige Lenk- und Bockrollen: **Artikel-Nr. AP1-10**